For Pumps and Parts
go to PumpVendor.com

10-21915 pump F8B-903

Pump No. Pump Nr.	Pumptype Pumptyp	Endcover Lock	Mark on endcover Märkes på lock
10-21915-2	F8B-903	01-42422-1	F8B-903 + 10-21915-2 + monthly code

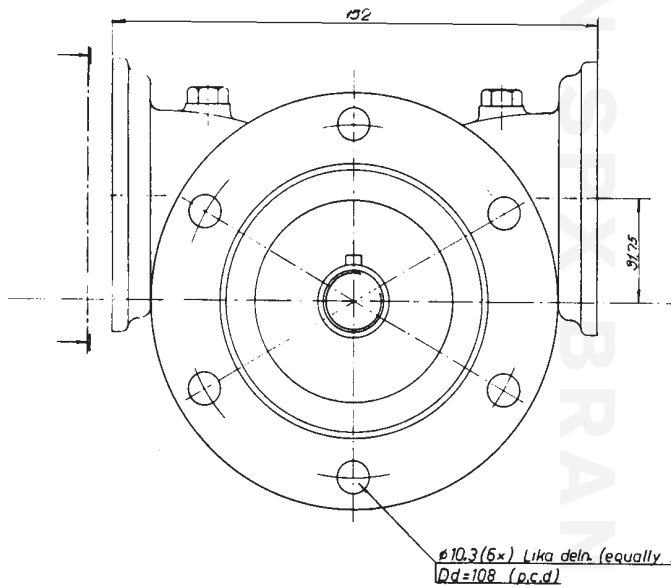

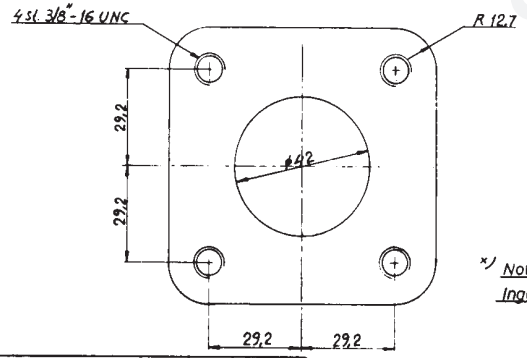

*) Not requited in complete pump
Ingår ej i kompl. pump

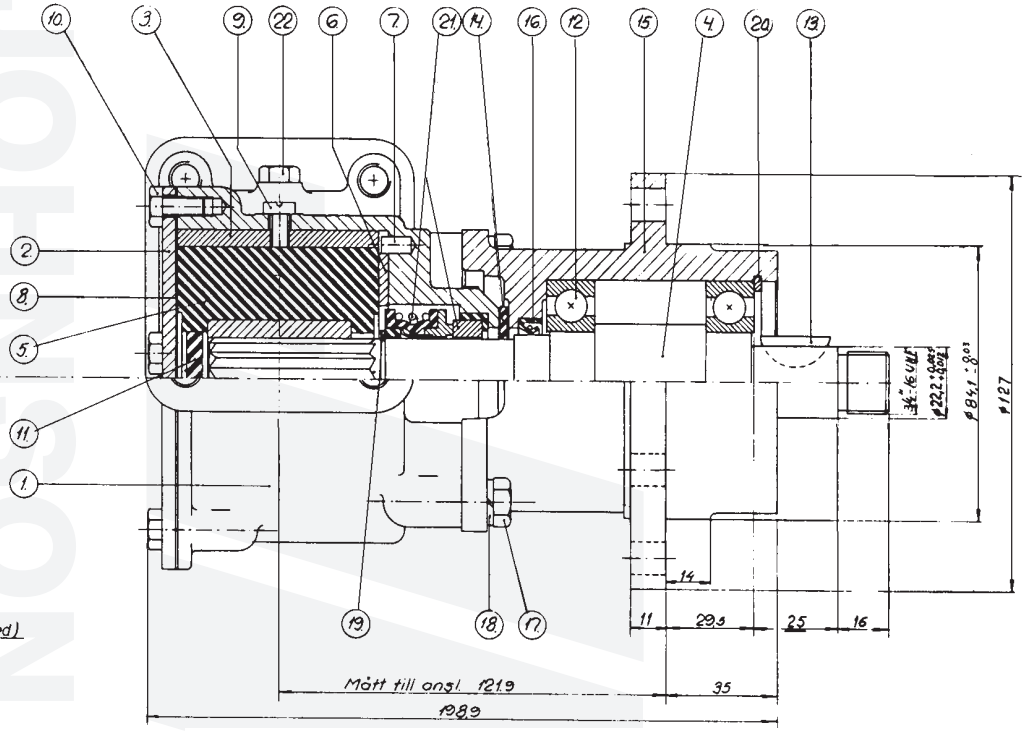

F8B-903 Impeller pump
Art. No. 10-21915-1

Part. No.	Description GB	Position	Quantity
01-11206	BODY F8B-	1	1
01-35163-1	ENDCOVER F8B-9/F8B-5 OEM	2	1
01-42425	CAM 2/3 F8B-	3	1
01-32020	SHAFT F8/F9B-9	4	1
08-1029B	IMPELLER	5	1
01-42423	WEARPLATE F8/F80/F9/F95B-	6	1
01-42426	PIN	7	1
01-42424	GASKET F8B/F9B-	8	1
01-46794-02	SCREW 1/4"-20UNCX10 AL.BRONZE	9	1
0.0144.200	BOLT 1/4"-20UNCX1/2" SS1943 A4	10	5
0.3431.486	BALL BEARING 6206 ST	12	2
01-42427-15	SLINGER F8/F9B-	14	1
01-11207-1	BEARING HOUSING F8B-9	15	1
0.2233.002	LIP SEAL 28X38X7 DPSM	16	1
0.0144.002	BOLT 5/16"-18UNCX20 SS1943	17	4
0.0353.309	SPRINGWASH D8.2 DIN127 STZN	18	4
0.0370.525	EXT. CIRCLIP D25 DIN471 ST	19	1
0.0371.062	RETAIN. RING BORE D62 DIN472 SPRST	20	1
0.2247.051	MECH.SEAL COMPL 1" 106BT2C1	21	1

97	6	05-04-46 var 05-04-146	17.12.80	JT.
	5	Rtn.nr. 01-42422-1 var 01-42422	29.8.79	JT.
	4	Engelsk text tillkommit	6.5.77	OJ.
	3	Lägetåln, vänd	21.2.77	JT.
	2	Det. nr. 15 var 01-11207	7.2.77	OJ.
71	1	Det. nr. 18 var 05-01-118	19.11.76	OJ.
		Nummersystem ändrat	28-1-75	HJ
		Mått införda	6-12-74	HJ
		Vy tillkommit	-"-	-"-
		Omritad	29.9.1972	JT

110	7	Lock 01-35163-1 tillk. Tabell införd	22.4.83	JT.

Tolerans där ej annat angives		Bearbetning	Ritning	Ritad	Godkänd	Smst. rtn.
Arbetsmått	Vinklar		Datum	29.9.1972		Ann. nr
			Sign.	JT		Styckliste nr

JOHNSON METALL AMBROLAG

Titel: Johnson Impellerpump
Type F8B-903

Skala: 1:1
10-21915

JOHNSON PUMP
AN SPX BRAND

The product, i.e. concept, design and construction, is the property of SPX Johnson Pump Marine AB